DSP2808 구성도

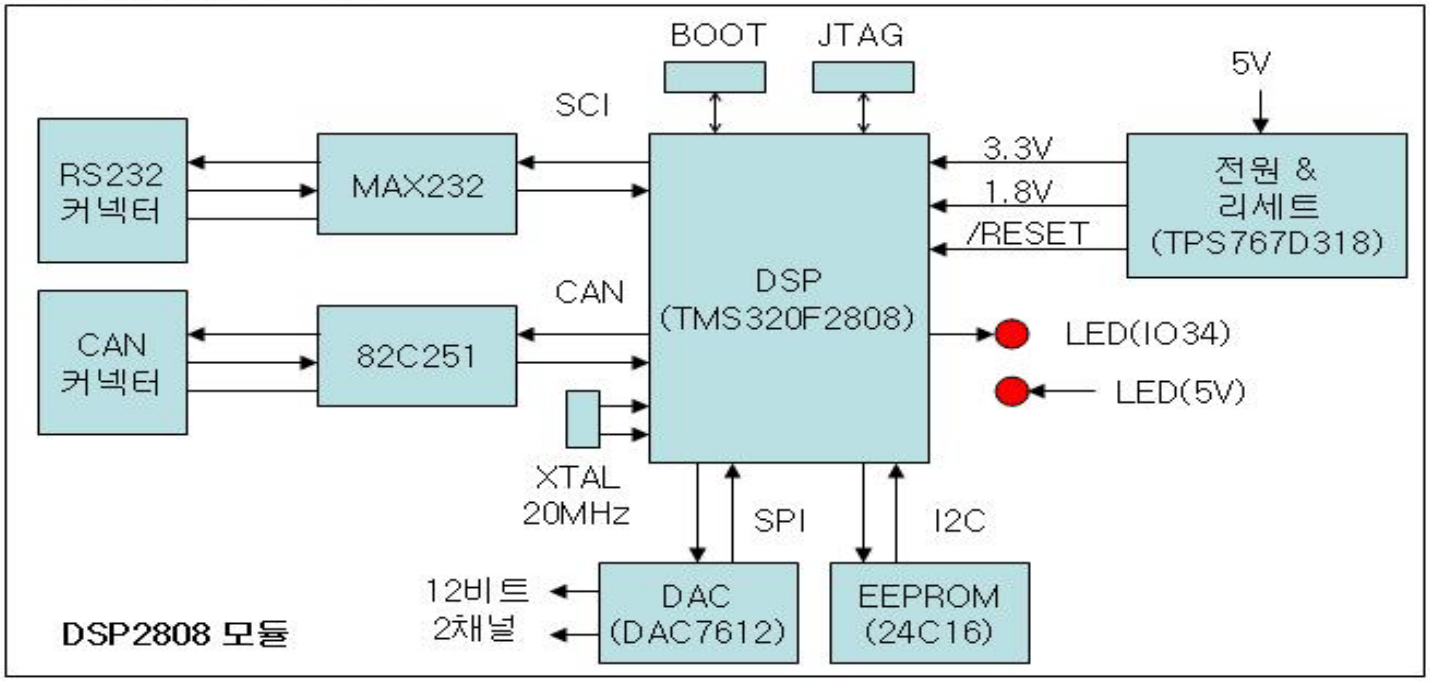

DSP2808 모듈 특징

- 100MIPS DSP2808 사용
- 전원(3.3V,1.8V) 및 리세트 소자
- RS232 통신, CAN 통신
- DAC7612: 12비트 2채널
- A/D, PWM, IO 등은 DSP내장
- Serial EEPROM: 24C16
- 상태 표시 LED: 전원, 포트
- JTAG, BOOT 커넥터

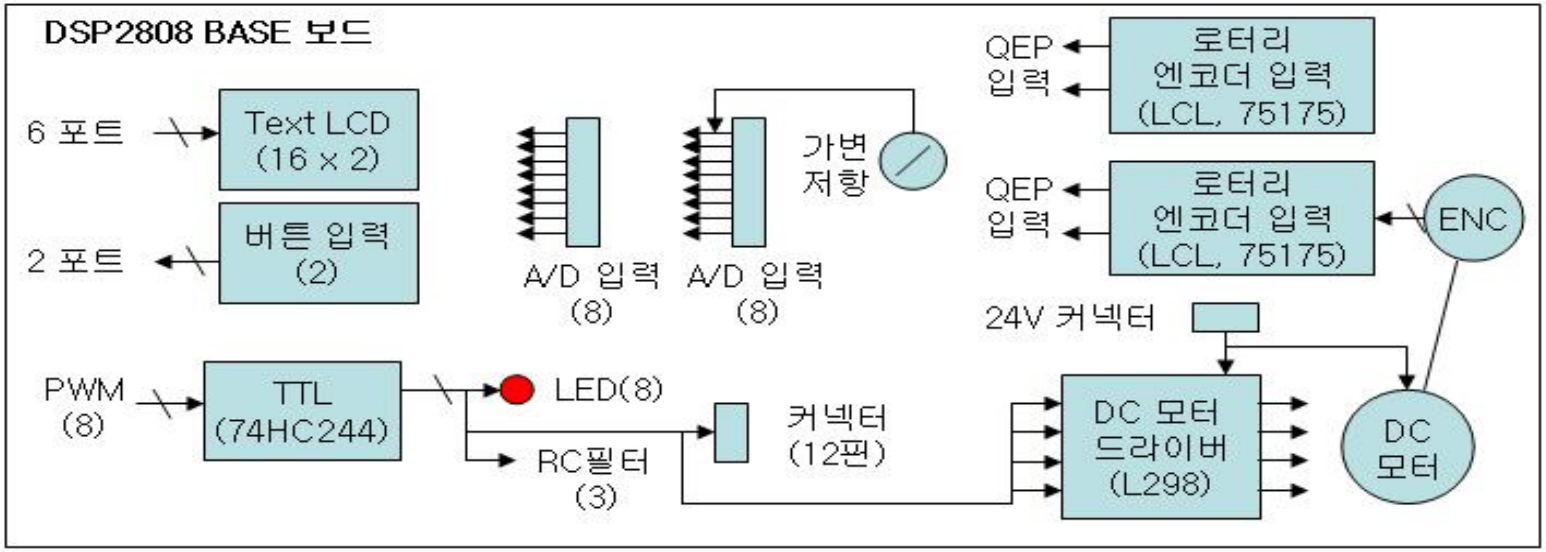

EDU2808 베이스 보드

- Text LCD(16문자2열)
- 로터리 엔코더 입력:2조
- DC모터 드라이버:2조
- LED(8),RC필터(3)
- A/D입력(16),가변 저항(1)
- 버튼 입력(2)

DSP2808 보드 크기 & 핀 정보

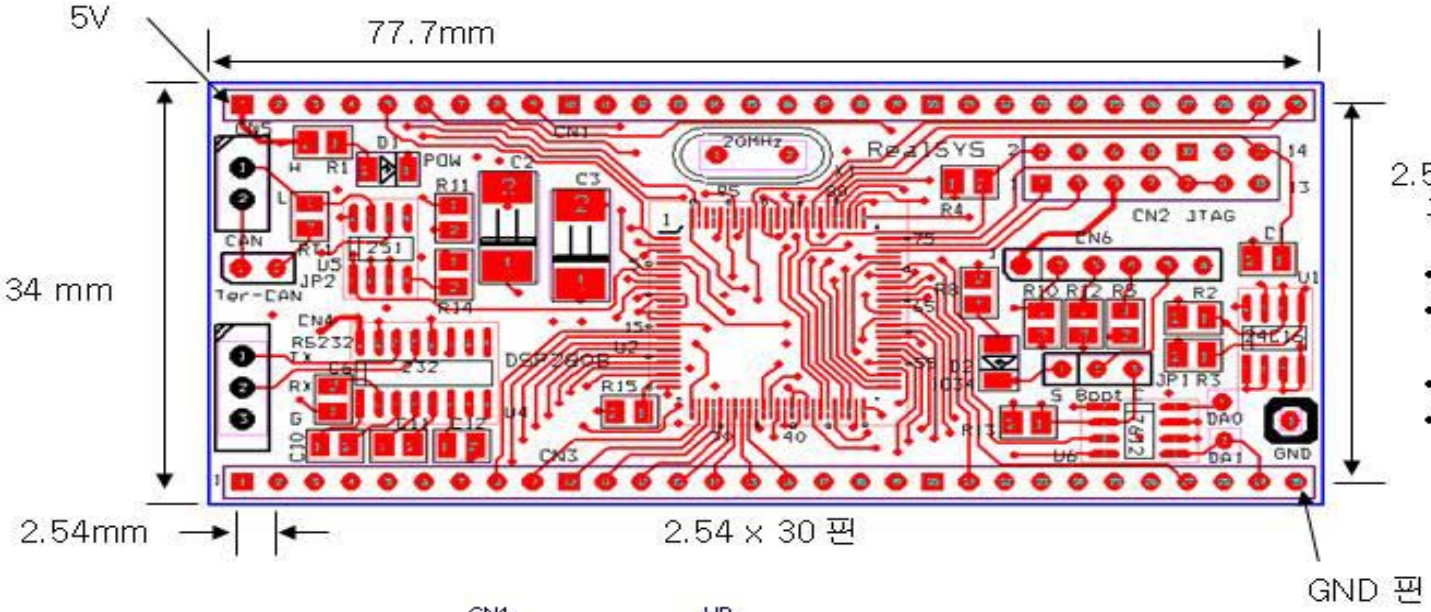

- 보드 크기: 77.7mm × 34mm
- 2.54간격의 핀 사용: 만능기판 장착 사용 가능
- 4층 기판
- 단일 전원 공급: 5V

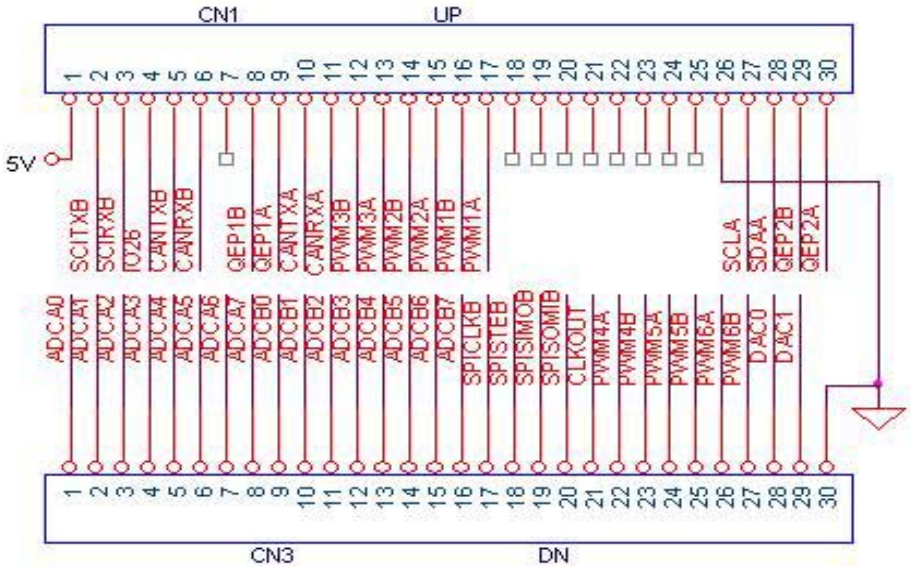

- 신호 배치